R.F. YAMAKAWA

組立の目安 20分

ハイカウンター W900(1200)×D450／オプション棚板　組立説明書

RFHC-900(1200)(-OPT)W(DM,NJ)

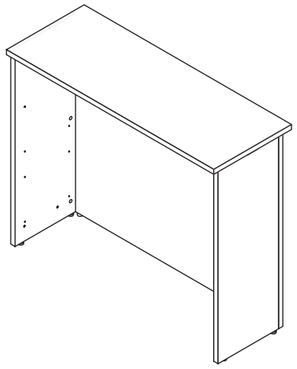

組み立て方やお手入れに困ったら

アールエフヤマカワ お客様相談室

床に接地していないアジャスターを回して水平になるように調整し、がたつかないようにしてください。

部材一覧

※部品の個数を参照し、不足や不具合がないかをご確認ください。不足や不具合があった場合は配送いたします。電話にて部品名をお伝えください。

Ⓐ背板 ×1

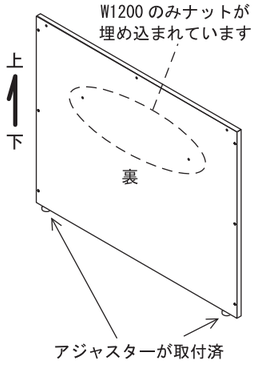

Ⓑ左側板 ×1

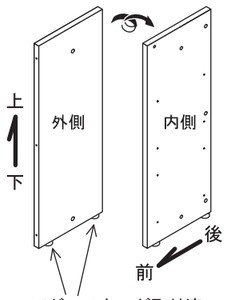

Ⓒ右側板 ×1

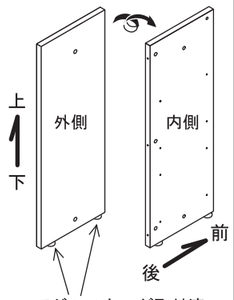

Ⓓジョイントシャフト ×6

Ⓓジョイントシャフトには下図の3種類(1)～(3)がございますが、全て互換性を有しており機能に違いはありません。

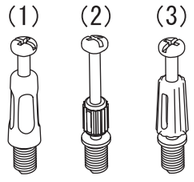

ⒺL 型金具 ×5

Ⓕ十字穴付きトラスねじ ×10

(M6×12)

Ⓖ穴隠しキャップ ×8

Ⓗ天板 ×1

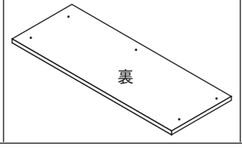

Ⓘ カムロックキャップ ×6

Ⓙ十字穴付きJねじ ×2

(M6×38)

Ⓚ六角穴付きJナット ×2

(M6×22)

Ⓛ六角レンチ ×1

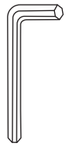

Ⓙ十字穴付きJねじ・Ⓚ六角穴付きJナット・Ⓛ六角レンチは本商品の2台以上の連結、または、本商品とハイカウンターコーナー（別売り）と連結する際に使用します。

重要　ジョイントシャフトとカムロックの正しい締結方法

本商品には **ジョイントシャフト** と **カムロック** を使用して組み立てを行う工程がございます。
以下の説明を最後までよくお読みのうえ、組み付けを行ってください。

1. ジョイントシャフトの取り付け

ジョイントシャフトを板面の埋め込み(鬼目)ナットに回し入れます。

商品に同梱されているジョイントシャフトの種類をご確認のうえ、下記に示す方法で取り付けを行ってください。

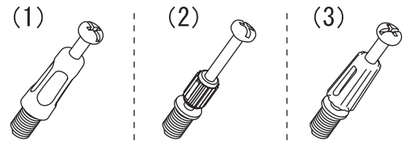

○ **適切な取り付け**
ボルト部分のみが完全に隠れるように回し入れてください。

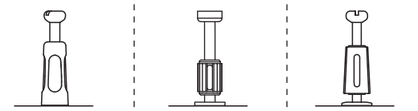

× **最後まで締まっていない**
抜け や 歪み の原因となります。

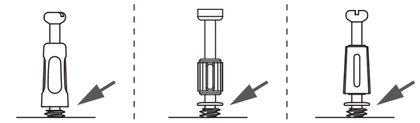

× **締めすぎ**
ジョイントシャフト や 埋め込みナットが 破損 する恐れがあります。

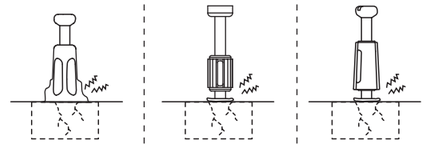

手で回し入れたあと、プラスドライバーを使用して90度ほど増し締めしてください。

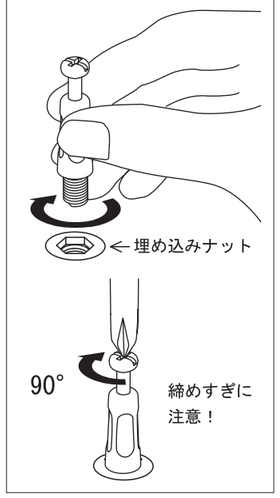

2. ジョイントシャフトの挿入

板面に取り付けられているカムロックに、ジョイントシャフトを差し込みます。

カムロックには＋－又は▲矢印もしくはその両方が刻印されています。

この印をジョイントシャフト側に向けて差し込んでください。

取り付ける板面を平行に持ち、垂直に真っ直ぐ差し込みます。

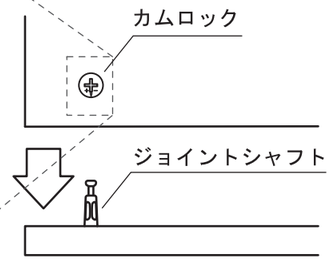

○ **適切な差し込み**

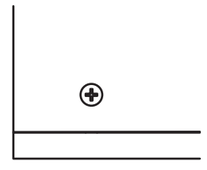

× **隙間が空いている**
正常に固定できません。

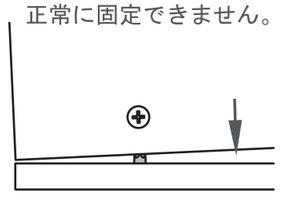

3. ジョイントシャフトとカムロックの固定

プラスドライバーを使用し、カムロックを時計回りに回転させます。
回し始めから90°～180°程度で、カムロックがジョイントシャフトとかみ合って固定されます。

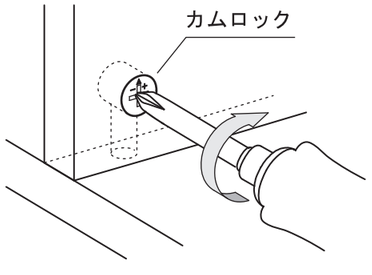

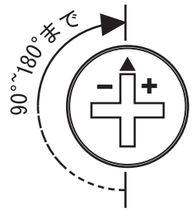

○ 正常な締結

× **締めすぎ**
無理に回すと破損の原因となります

20190509

1

Ⓐ背板にⒹジョイントシャフトを回し入れてください。
※ジョイントシャフト取り付け部分にはナットが埋め込まれています。
■ページ2の「ジョイントシャフトとカムロックの正しい締結方法」をご参照ください。

写真解説ページ

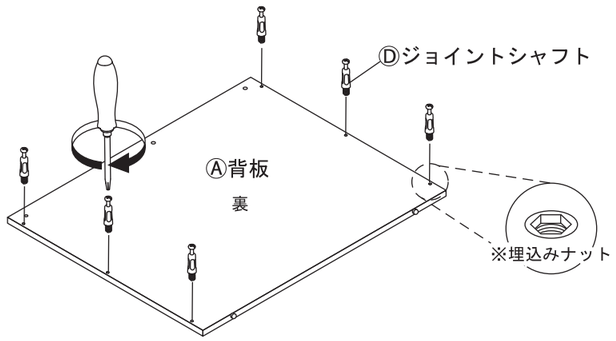

2

Ⓐ背板のⒹジョイントシャフトをⒷ左側板とⒸ右側板の横穴に差し込みます。
その後、Ⓑ左側板とⒸ右側板のカムロックを締め付けてください。
■ページ2の「ジョイントシャフトとカムロックの正しい締結方法」をご参照ください。

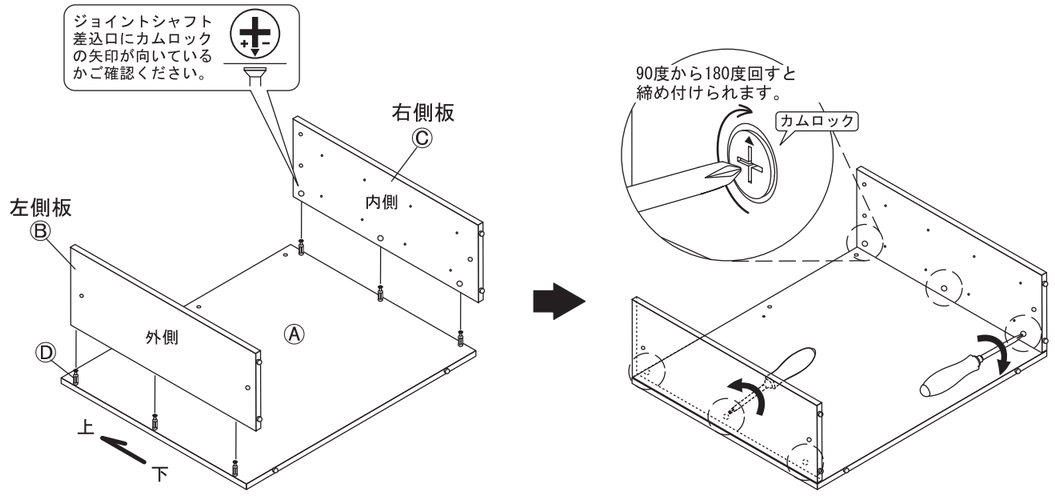

3

2 で組み付けた本体を2人以上で起こし、Ⓐ背板Ⓑ左側板とⒸ右側板に、
Ⓕ十字穴付きトラスねじでⒺL字金具を緩めに取り付けてください。

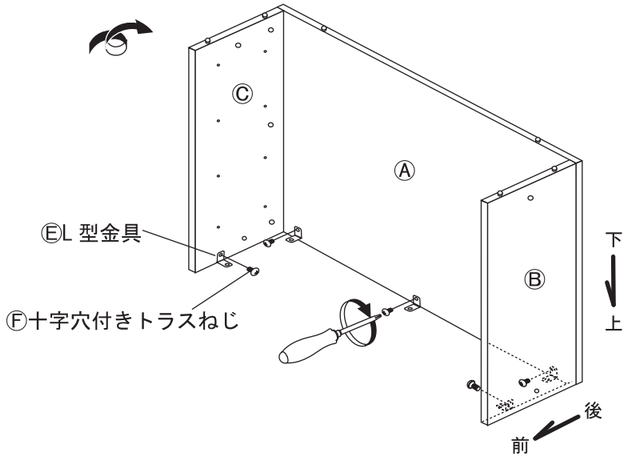

4

Ⓗ天板の裏面に 3 で組み付けた本体を2人以上で持ち上げて乗せます。
Ⓕ十字穴付きトラスねじでⒺL字金具を固定してください。
その後プラスドライバーを使い、全てのⒻ十字穴付きトラスねじをしっかりと締め付け直してください。

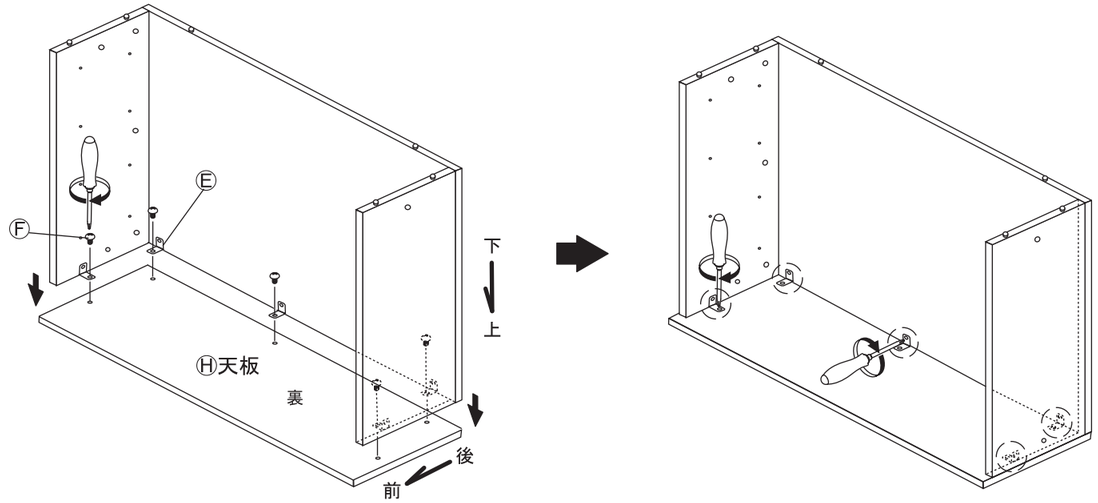

5

図のように2人以上で慎重に起こしてください。
ⒷⒸ左右側板の全てのカムロックに
Ⓘカムロックキャップを差し込んでください。

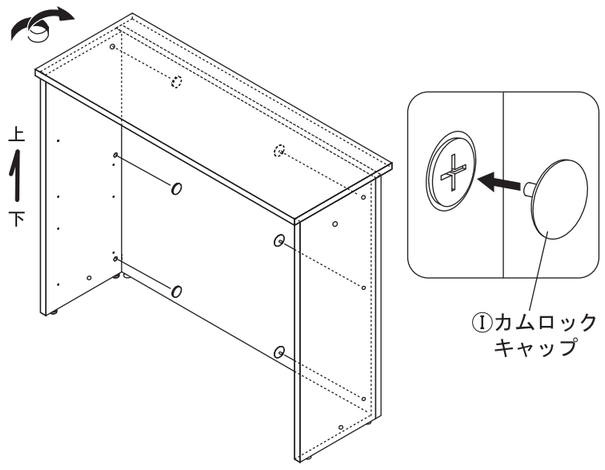

6

ⒷⒸ左右側板の連結用の貫通穴に
Ⓖ穴隠しキャップを差し込んでください。

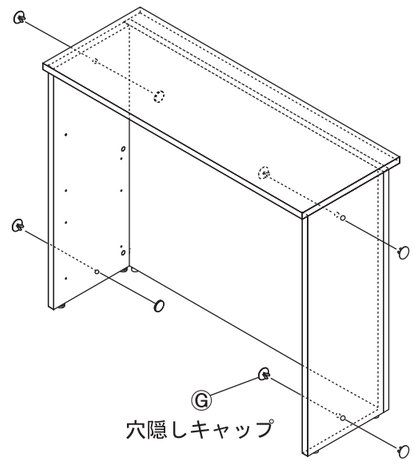

7

設置場所でⒽ天板が床と平行になるように、アジャスターを回して調整してください。

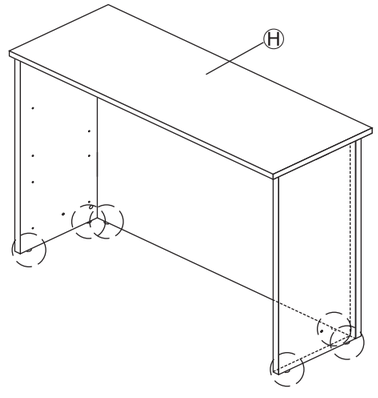

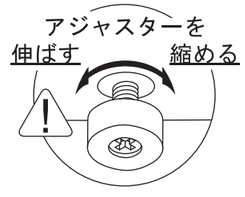

床に接地していないアジャスター
を回して水平になるように調整し、
がたつかないようにしてください。

20190509

月曜日−金曜日（祝日を除く）AM9:00−PM5:00
アール・エフ・ヤマカワ株式会社 お客様相談室 ☎0120-204-208

ハイカウンター 本体　連結方法

6 で取り付けたⒼ穴隠しキャップをカウンターを連結させる側板から取り外します。
その後、図のようにⒿ十字穴付きＪねじと、Ⓚ六角穴付きＪナットを
Ⓛ六角レンチとプラスドライバーを使って締め付けてください。

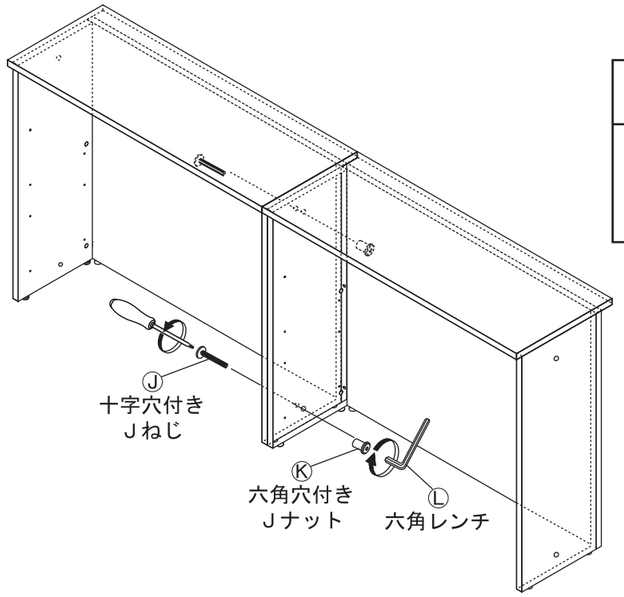

ハイカウンター付属の余りのねじについて

ハイカウンター本体を２台以上ご購入の場合、Ⓙ十字穴付きＪねじと、Ⓚ六角穴付きＪナットが余ります。こちらは予備として保管してください。

ハイカウンターコーナー連結方法

6 で取り付けたⒼ穴隠しキャップをカウンターを連結させる側板から取り外します。
その後、図のようにⒿ十字穴付きＪねじ（または、ハイカウンターコーナー付属の
Ⓘ十字穴付きＪねじ）をプラスドライバーで締め付けてください。
※ハイカウンターコーナー側板には連結用のナットが埋め込まれています。

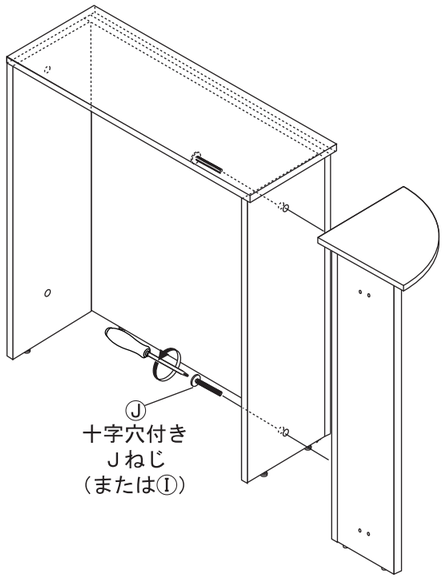

ハイカウンター付属の余りのねじについて

ハイカウンターコーナー（別売）との組み合わせによりハイカウンターに付属されているⒿ十字穴付きＪねじとⓀ六角穴付きＪナットが余ります。使用しないねじは予備として保管してください。

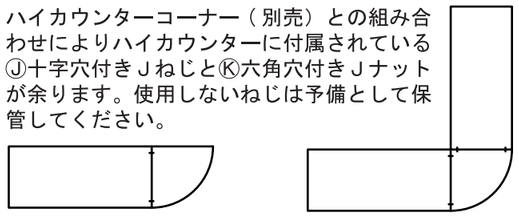

・本商品１台
・ハイカウンターコーナー（別売）１台
→Ⓙ十字穴付きＪねじが２本
　Ⓚ六角穴付きＪナットが２本余ります。

・本商品２台
・ハイカウンターコーナー（別売）１台
→Ⓙ十字穴付きＪねじが２本
　Ⓚ六角穴付きＪナットが４本余ります。

ハイカウンターコーナー付属のねじについて

ハイカウンターコーナー（別売）に付属されているⒾ十字穴付きＪねじでも連結することができます。
使用しない場合は予備として保管してください。

ハイカウンターコーナー（別売）の組立説明書もご参照ください。

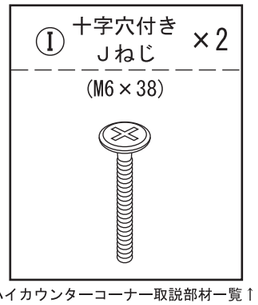

ハイカウンターコーナー取説部材一覧↑

オプション　棚板（別売）

部材一覧

※部品の個数を参照し、不足や不具合がないかをご確認ください。
不足や不具合があった場合は配送いたします。電話にて部品名をお伝えください。

Ⓜ棚板 ×1	Ⓝダボ ×4
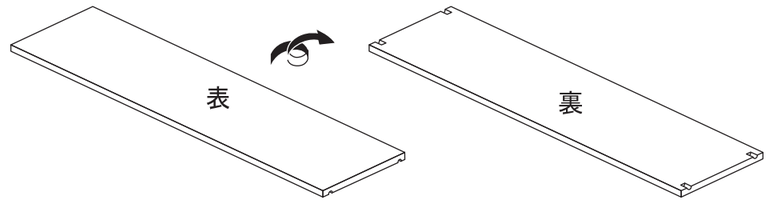	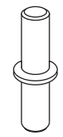

ⒷⒸ左右側板のダボ穴にⓃダボを差し込みます。
その後、Ⓝダボに Ⓜ棚板をのせてください。

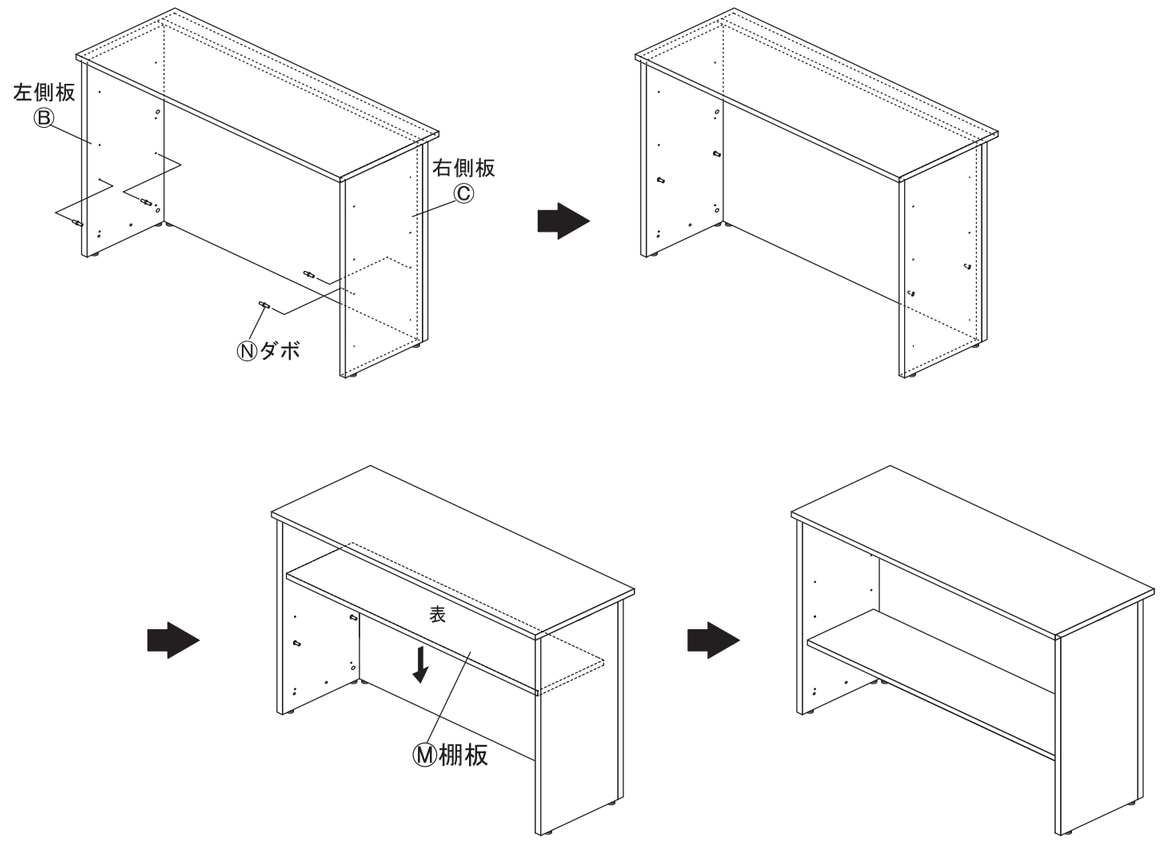

20190509

月曜日−金曜日（祝日を除く）AM9:00−PM5:00
アール・エフ・ヤマカワ株式会社 お客様相談室 ☎0120-204-208

取扱上の注意

ご使用前にこの取扱上の注意をお読みになり正しくお使いください。
またお読みになった後は、大切に保管してください。

安全のために必ずお守りください

●積み重ねて保管しないでください。倒れてケガをすることがあります。
●外周部に片寄って重いものを載せないでください。倒れてケガをすることがあります。
●火気の側に近づけて設置しないでください。破損の原因となります。
●耐荷重以上のものを載せないでください。破損の原因となります。
●各部のねじ類が緩んだ状態で使用しないでください。破損や転倒することがあります。
●異常を発見したらそのまま使用せず、販売元に相談してください。破損や倒れてケガをすることがあります。
●商品に乗ったり腰をかけたりしないでください。倒れてケガをすることがあります。
●用途以外には絶対に使用しないでください。思わぬ事故が発生することがあります。
●分解や改造をしないでください。破損やケガをすることがあります。
●傾斜のない平らな場所へ設置してください。
●物を載せたまま移動しないでください。破損やケガをすることがあります。
●安全上、構造上の理由により仕様を予告なく変更する場合があります。
●この表示を無視して誤った取扱いをしますと、死亡又は重傷を負ったり、傷害または物的損害が発生する可能性があります。
●商品を移動させる際には、二人以上でゆっくり行ってください。段差などで破損する場合があります。
●可動部に指を挟まないように気をつけてください。
●ご使用前にアジャスターを床に合わせて高さ調節してください。アジャスターの調整時は手や足を挟まないように気をつけてください。

使用上の注意

▲直射日光・暖房器具などの高熱を避けてください。変色・変形することがあります。
▲湿気の多いところに設置しないでください。腐食・変色・変形することがあります。
▲板面に硬いものを落としたり、ぶつけたりしないでください。破損する事があります。
▲加熱した鍋やヤカンなどを直接置かないでください。
▲屋外や水がかかるような場所でのご使用は避けてください。変色・変形することがあります。
▲水をこぼした場合は放置せずにすみやかに拭き取ってください。

お手入れ方法

◆汚れを落とす場合は、から拭きするか固く絞った濡れぞうきんで拭いてください。
◆汚れがひどい場合は、薄めた中性洗剤で汚れを落とし、固く絞った濡れぞうきんで拭き、乾燥した布で水分を拭き取ってください。
◆シンナー、アルコール等の使用は避けてください。変色・変形の原因となり、塗装が剥がれる場合があります。
◆ねじ類は必ず増し締めをしてください。

組み立て方やお手入れに困ったら

アールエフヤマカワ お客様相談室

＜品質表示＞

外形寸法（mm）	幅	奥行き	高さ
RFHC-900W(DM/NJ)	900	450	1000
RFHC-1200W(DM/NJ)	1200	450	1000
RFHC-900-OPTW(DM/NJ)	845	300	24
RFHC-1200-OPTW(DM/NJ)	1145	300	24
耐荷重（均等荷重）			
天板	50kg		
棚板	15kg		
材質			
天板	合成樹脂化粧パーティクルボード（メラミン樹脂）		
幕板・側板	合成樹脂化粧繊維板（メラミン樹脂）		

アール・エフ・ヤマカワ株式会社　☎0120-204-208

商品チェック

当社製品をお買い上げいただき、誠にありがとうございます。
安全に永くお使い頂くために、お客様ご自身での製品チェックにご協力をお願い致します。

不良により返品や交換をご希望される場合は、問題箇所とお客様情報をご記入の上 FAX 頂くか、お電話にて弊社お客様相談室までお問い合わせください。

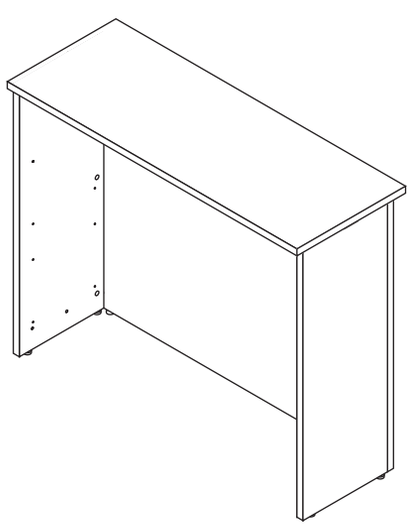

チェック項目

品質向上にご協力いただきありがとうございます。安全にお使いいただくため、下記項目は定期的にご確認ください。

☐ **本体に破損や変色・変形は見当たらないか**
…異常を発見した場合はお問い合わせください。

☐ **全体に揺れ、がたつきはないか**
…全てのねじがしっかりと締まっているかご確認ください。

☐ **側板・前板に隙間はないか**
…カムロックとジョイントシャフトが正常に締結されているかをご確認ください。

☐ **完成図との相違は見当たらないか**
…安全にお使い頂くため、取扱上の注意は必ずお守りください。

その他問題事項があった場合、枠内へのご記入をお願い致します。

ご協力いただきありがとうございました。

ご　氏　名	
お電話番号	
ＦＡＸ番号	

月曜日-金曜日(祝日を除く)
AM9:00～PM5:00
アール・エフ・ヤマカワ株式会社
お客様相談室
☎0120-204-208
FAX 059-256-5333

申　込　番　号	
品　　名	ハイカウンター W900(1200)×D450／オプション棚板
商　品　番　号	
お　買　上　日	年　月　日
お買上サイト名	

MADE IN CHINA 20190509