R.F. YAMAKAWA

組立の目安
25 分

スチール脚デスク　組立説明書

RFSLD-1060(1070,1260,1270)WH(NA)-T,RFSLD-W(B)L

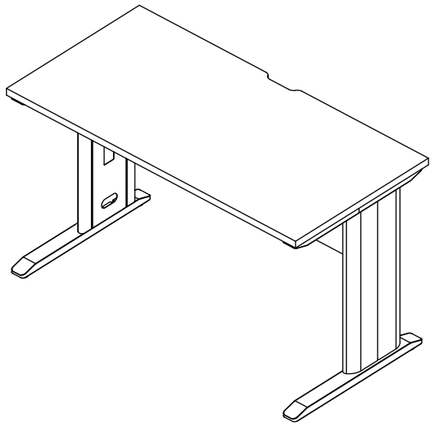

組み立て方やお手入れに困ったら
アールエフヤマカワ お客様相談室

◆こちらの商品は 2 つに分けて梱包されています。
梱包 1　RFSLD-W(B)L
梱包 2　RFSLD-1060(1070,1260,1270)WH(NA)-T

部材一覧

※部品の個数を参照し、不足や不具合がないかをご確認ください。
不足や不具合があった場合は配送いたします。お電話に部品名をお伝えください。

Ⓐ天板 ×1	Ⓑ幕板 ×1	Ⓒアジャスター ×4
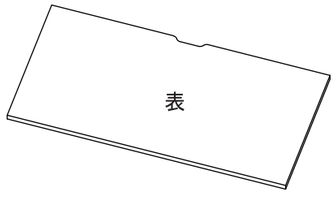 梱包 2	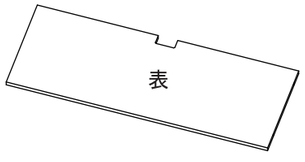 梱包 2	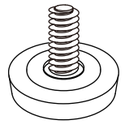 梱包 1

Ⓓ左脚部 ×1	Ⓔ右脚部 ×1	Ⓕ脚部(上)×2	Ⓖ脚部(下)×2
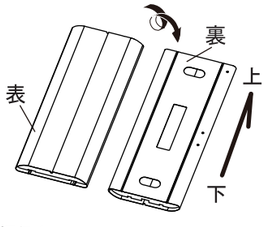 梱包 1	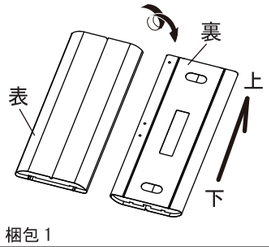 梱包 1	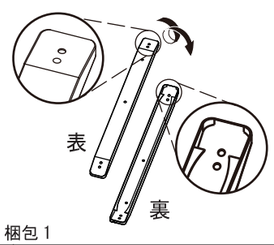 梱包 1	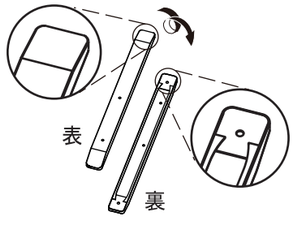

Ⓗジョイントシャフト ×6	Ⓘ十字穴付きトラスねじ ×8	Ⓙ六角穴付き皿ねじ ×4	Ⓚ六角レンチ ×1
梱包 2	(M6×25) 梱包 1	(M6×35) 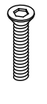 梱包 2	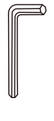 梱包 2

重要　ジョイントシャフトとカムロックの正しい締め付け方法

本商品には **ジョイントシャフト** と **カムロック** を使用して組み立てを行う工程がございます。
以下の説明を最後までよくお読みのうえ、組み付けを行ってください。

1．ジョイントシャフトの取り付け

ジョイントシャフトを板面の埋め込み(鬼目)ナットに回し入れます。

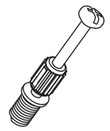

手で回し入れたあと、プラスドライバーを使用して 90 度ほど増し締めしてください。

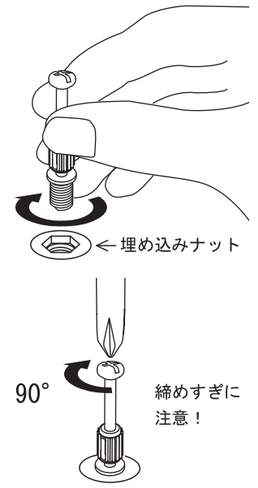

○ 適切な取り付け
ボルト部分のみが完全に隠れるように回し入れてください。

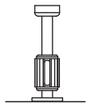

× 最後まで締まっていない
抜け や 歪み の原因となります。

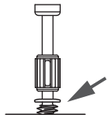

× 締めすぎ
ジョイントシャフト や 埋め込みナットが 破損 する恐れがあります。

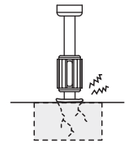

2．ジョイントシャフトの挿入

板面に取り付けられているカムロックに、ジョイントシャフトを差し込みます。

カムロックには＋－又は▲矢印もしくはその両方が刻印されています。

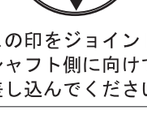

この印をジョイントシャフト側に向けて差し込んでください。

取り付ける板面を平行に持ち、垂直に真っ直ぐ差し込みます。

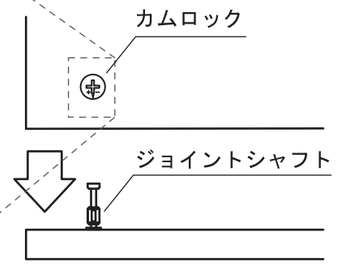

○ 適切な差し込み

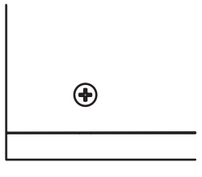

× 隙間が空いている
正常に固定できません。

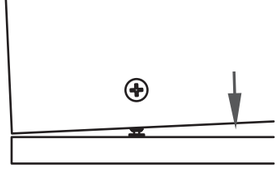

3．ジョイントシャフトとカムロックの固定

プラスドライバーを使用し、カムロックを時計回りに回転させます。
回し始めから 90° ～ 180° 程度で、カムロックがジョイントシャフトとかみ合って固定されます。

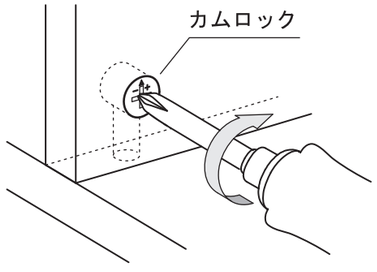

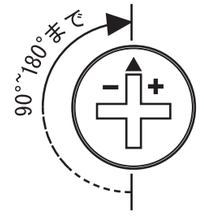

○ 正常な締結

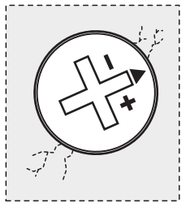

× 締めすぎ
無理に回すと破損の原因となります

20210629

月曜日−金曜日(祝日を除く) AM9:00−PM5:00
アール・エフ・ヤマカワ株式会社 お客様相談室 ☎ 0120-204-208

1

Ⓐ天板、Ⓓ左脚部、Ⓔ右脚部にⒽジョイントシャフトを回し入れてください。
※ジョイントシャフト取り付け部分にはナットが埋め込まれています。
■ページ２の「ジョイントシャフトとカムロックの正しい締め付け方法」をご参照ください。

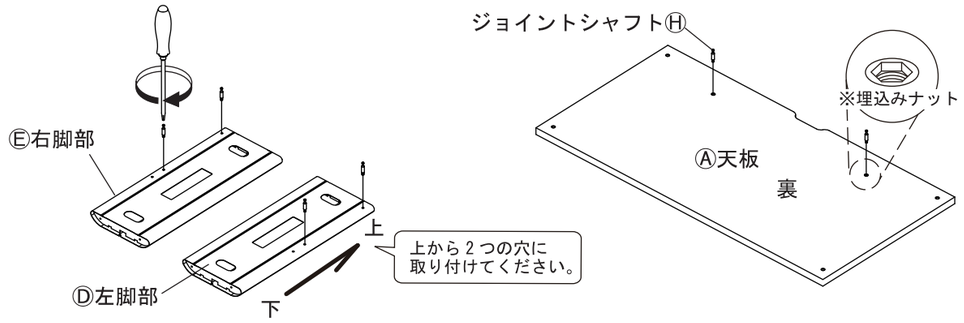

写真解説ページ

2

Ⓖ脚部（下）にⒸアジャスターを回し入れます。

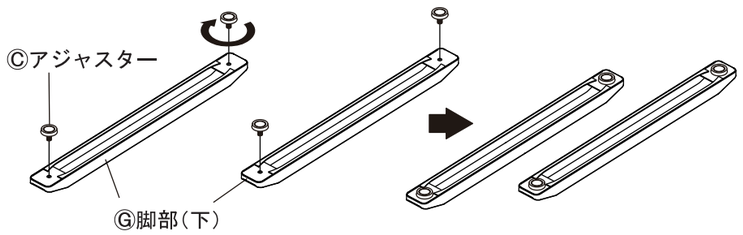

アジャスターを取り付ける際に、
最初は硬く回し入れづらいことがありますが
強い力で回し入れてください。
一度回し入れるとその後はスムーズに
回すことができます。

3

Ⓓ左脚部Ⓕ脚部（上）をⒾ十字穴付きトラスねじで組み付けます。

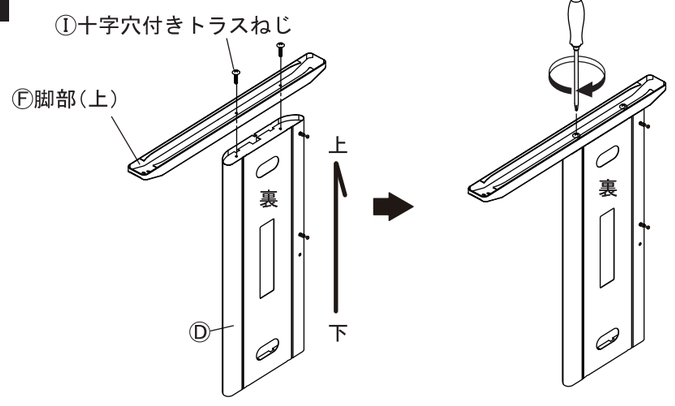

左脚部の裏面と脚部（上）の右側が
面になるように組み付けてください。

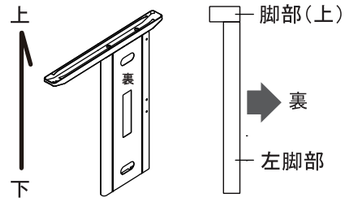

〈正面図〉

4

3 で組み付けたⒹ左脚部を逆さにし、2 で組み付けたⒼ脚部（下）をⒾ十字穴付きトラスねじで組み付けます。

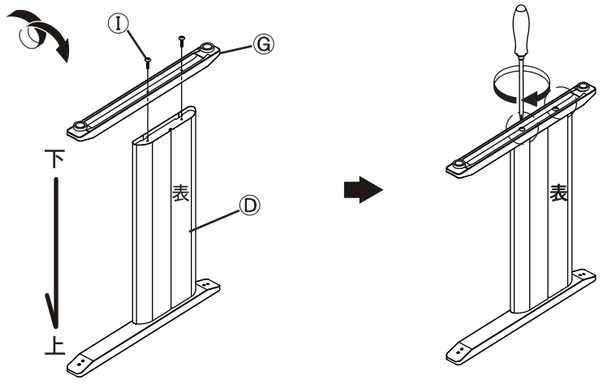

左脚部の裏面と脚部（下）の右側が
面になるように組み付けてください。

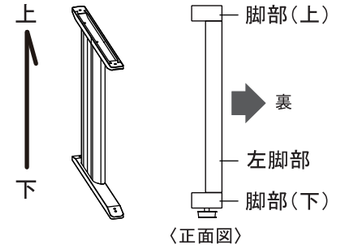

〈正面図〉

5

3 ～ 4 と同様にして、Ⓔ右脚部にⒻ脚部（上）とⒼ脚部（下）をⒾ十字穴付きトラスねじで組み付けます。

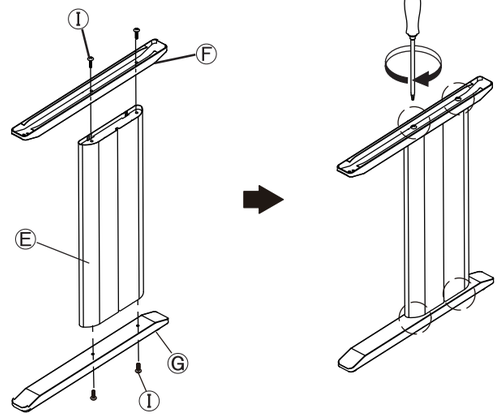

右脚部の裏側と脚部（上・下）の左側が
面になるように組み付けてください。

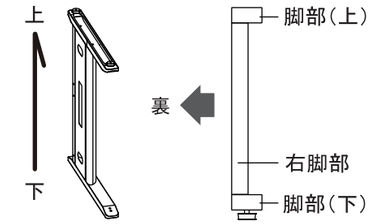

〈正面図〉

6

Ⓐ天板のⒽジョイントシャフトをⒷ幕板に差し込んでください。
その後、Ⓑ幕板のカムロックを締め付けてください。
■ページ２の「ジョイントシャフトとカムロックの正しい締め付け方法」をご参照ください。

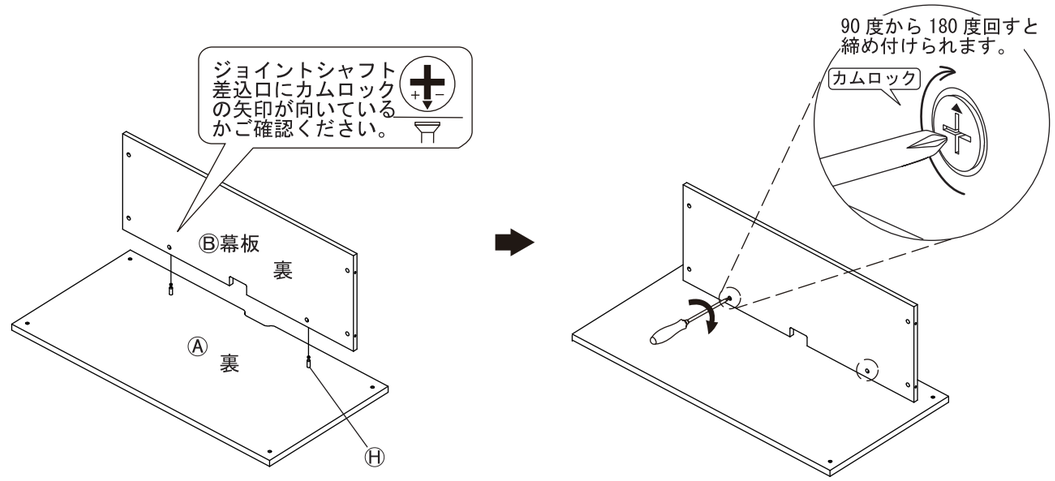

7

5 で組み付けたⒺ右脚部のⒽジョイントシャフトを 6 で組み付けたⒷ幕板に差し込んでください。
その後、Ⓑ幕板のカムロックを締め付けてください。
■ページ２の「ジョイントシャフトとカムロックの正しい締め付け方法」をご参照ください。

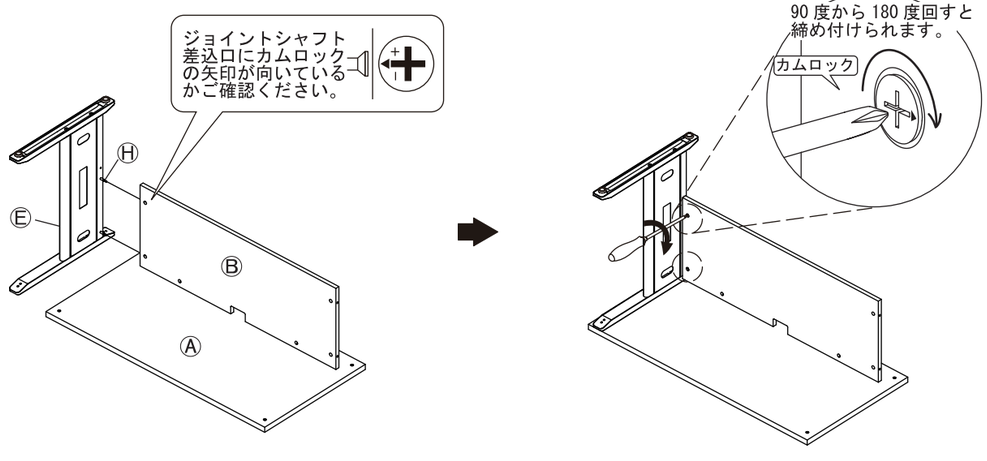

20210629

月曜日−金曜日（祝日を除く）AM9:00−PM5:00
アール・エフ・ヤマカワ株式会社 お客様相談室 ☎ 0120-204-208

8

Ⓐ天板とⒺ右脚部をⒿ六角穴付き皿ねじでⓀ六角レンチを使って組み付けます。

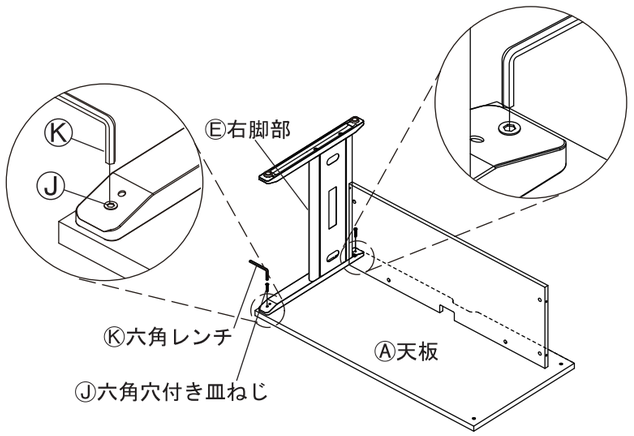

六角レンチでネジを締めすぎると天板が破損することがありますので、締めすぎにご注意ください。

9

同様にして、4 で組み付けたⒹ左脚部のⒽジョイントシャフトをⒷ幕板に差し込み、
Ⓑ幕板のカムロックを締め付けてください。
その後、Ⓐ天板とⒹ左脚部をⒿ六角穴付き皿ねじでⓀ六角レンチを使って組み付けます。
■ページ 2 の「ジョイントシャフトとカムロックを締め付け方法」をご参照ください。

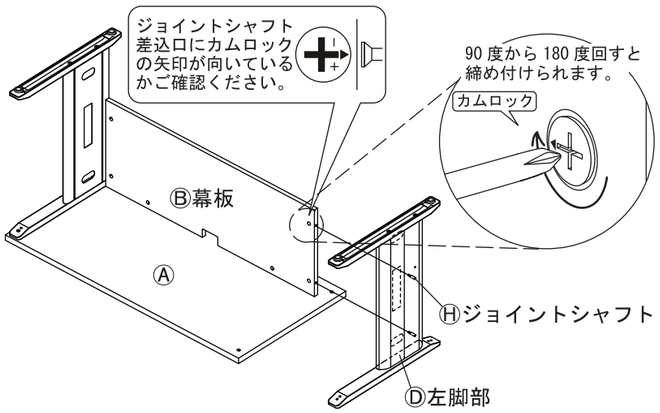

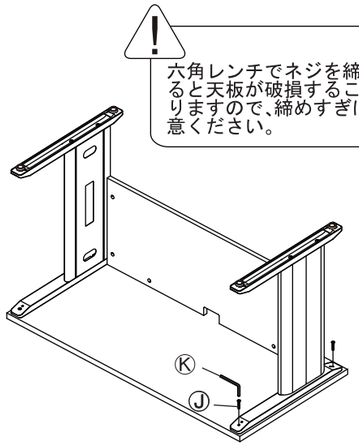

六角レンチでネジを締めすぎると天板が破損することがありますので、締めすぎにご注意ください。

10

全てのねじがしっかりと締まっていることを確認したあと、2 人以上で慎重に起こしてください。
傾斜のない場所に設置し、Ⓐ天板と床が水平になるようⒸアジャスターを回し、調整してください。

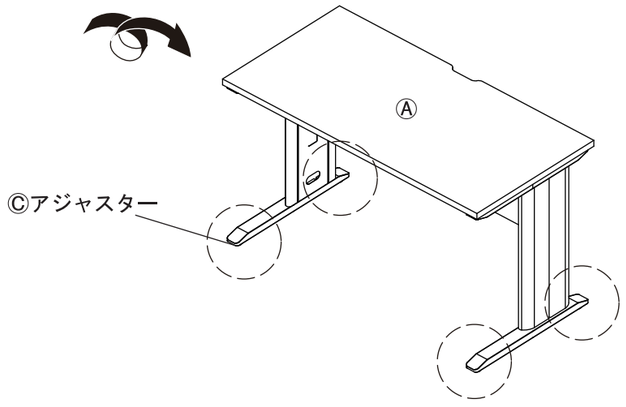

床に接地していないアジャスターを回して水平になるように調整し、がたつかないようにしてください。

取扱上の注意

ご使用前にこの取扱上の注意をお読みになり正しくお使いください。
またお読みになった後は、大切に保管してください。

安全のために必ずお守りください

●積み重ねて保管しないでください。倒れてケガをする恐れがあります。
●外周部に片寄って重いものを載せないでください。倒れてケガをすることがあります。
●火気の側に近づけて設置しないでください。火災の原因となります。
●耐荷重以上のものを載せないでください。破損の原因となります。
●各部のねじ類が緩んだ状態で使用しないでください。破損や転倒することがあります。
●異常を発見したらそのまま使用せず、販売元に相談してください。破損や倒れてケガをすることがあります。
●商品に乗ったり腰をかけたりしないでください。倒れてケガをすることがあります。
●用途以外には絶対に使用しないでください。思わぬ事故が発生することがあります。
●分解や改造をしないでください。破損やケガをすることがあります。
●傾斜のない平らな場所へ設置してください。
●物を載せたまま移動しないでください。破損やケガをすることがあります。
●安全上、構造上の理由により仕様を予告なく変更する場合があります。
●商品を移動させる際には、二人以上でゆっくり行ってください。段差などで破損する場合があります。
●可動部に指を挟まないように気をつけてください。
●この表示を無視して誤った取扱いをしますと、死亡又は重傷を負ったり、傷害または物的損害が発生する場合があります。その場合の責任は負いかねますのでご了承頂きますようお願いいたします。

使用上の注意

▲直射日光・暖房器具などの高熱を避けてください。変色・変形することがあります。
▲湿気の多いところに設置しないでください。腐食・変色・変形することがあります。
▲板面に硬いものを落としたり、ぶつけたりしないでください。破損する事があります。
▲加熱した鍋やヤカンなどを直接置かないでください。
▲屋外や水がかかるような場所でのご使用は避けてください。変色・変形することがあります。
▲液体物が付着した場合は、放置せずにすみやかに拭き取ってください。化粧面が変色、変形する場合があります。
▲大変危険ですのでお子様だけで操作移動をしないようお願いします。ケガや破損を招く恐れがあります。
▲ご使用の環境により、床面にアジャスター・キャスター等の商品接触による変色や跡が付くことがあります。特にフローリングやクッションフロアでご使用の際はご注意ください。

お手入れ方法

◆汚れを落とす場合は、から拭きするか固く絞った濡れぞうきんで拭いてください。
◆汚れがひどい場合は、薄めた中性洗剤で汚れを落とし、固く絞った濡れぞうきんで拭き取り、そのあと乾燥した布で水分を十分拭き取ってください。
◆シンナー等の仕様は避けてください。変色・変形の原因となり、塗装が剥がれる場合があります。
◆ねじ類は必ず増し締めをしてください。

組み立て方やお手入れに困ったら
アールエフヤマカワ お客様相談室

〈品質表示〉

外形寸法(mm)	幅	奥行き	高さ
RFSLD-1060WH(NA)-T/RFSLD-W(B)L	1000	600	700
RFSLD-1070WH(NA)-T/RFSLD-W(B)L	1000	700	700
RFSLD-1260WH(NA)-T/RFSLD-W(B)L	1200	600	700
RFSLD-1270WH(NA)-T/RFSLD-W(B)L	1200	700	700
耐荷重			
天板	約 40 kg(均等荷重)		
材質			
甲板の表面材	合成樹脂化粧パーティクルボード(メラミン樹脂)		
脚部	金属(銅)		

アール・エフ・ヤマカワ株式会社　☎0120-204-208

商品チェック

当社製品をお買い上げいただき、誠にありがとうございます。
安全に永くお使い頂くために、お客様ご自身での製品チェックにご協力をお願い致します。

不良により返品や交換をご希望される場合は、問題箇所とお客様情報をご記入の上 FAX 頂くか、お電話にて弊社お客様相談室までお問い合わせください。

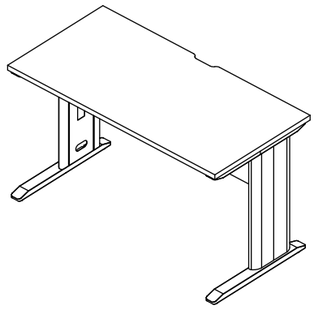

☑ チェック項目

品質向上にご協力いただきありがとうございます。安全にお使いいただくため、下記項目は定期的にご確認ください。

☐ **本体に破損や変色・変形は見当たらないか**
…異常を発見した場合はお問い合わせください。
☐ **カムロックは正常に締め付けられているか**
…別項「カムロックの正しい締め付け方法」をご参照ください。
☐ **側板・前板に隙間はないか**
…カムロックとジョイントシャフトが正常に締め付けられているかをご確認ください。
☐ **完成図との相違は見当たらないか**
…安全にお使い頂くため、取扱上の注意は必ずお守りください。

その他問題事項があった場合、枠内へのご記入をお願い致します。

ご協力いただきありがとうございました。

ご　氏　名	
お電話番号	
ＦＡＸ番号	

月曜日-金曜日(祝日を除く)
AM9:00～PM5:00
アール・エフ・ヤマカワ株式会社
お客様相談室

☎0120-204-208
FAX 059-256-5333

申　込　番　号	
品　　名	スチール脚デスク
商　品　番　号	
お　買　上　日	年　月　日
お買上サイト名	

MADE IN CHINA 20210629