R.F. YAMAKAWA

組立の目安 20分

無人カウンター収納　組立説明書

SHRC-600NA(WH)

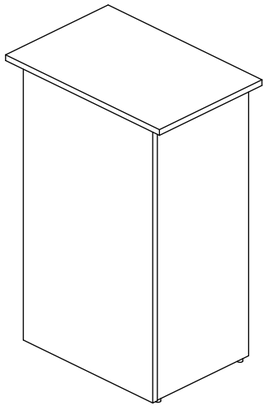

⚠ご使用上の注意

扉は90度以上は開きません。無理な力を加えると、破損しますのでご注意ください。

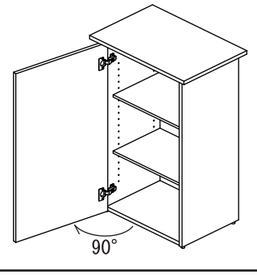

組み立て方やお手入れに困ったら

アールエフヤマカワ お客様相談室

アジャスターを

伸ばす　縮める

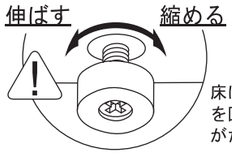

床に接地していないアジャスターを回して水平になるように調整し、がたつかないようにしてください。

部材一覧

※部品の個数を参照し、不足や不具合がないかをご確認ください。不足や不具合があった場合は配送いたします。電話にて部品名をお伝えください。

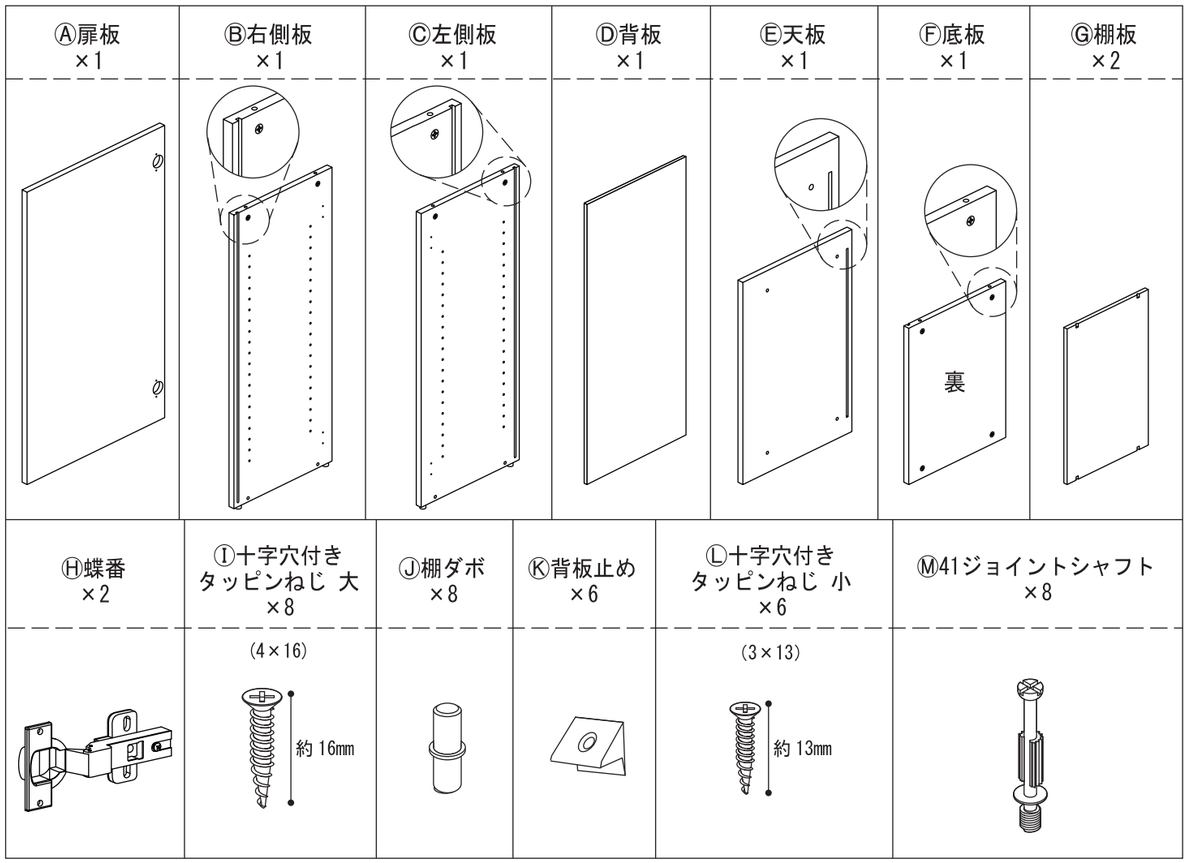

重要　ジョイントシャフトとカムロックの正しい締め付け方法

本商品には **ジョイントシャフト** と **カムロック** を使用して組み立てを行う工程がございます。
以下の説明を最後までよくお読みのうえ、組み付けを行ってください。

1. ジョイントシャフトの取り付け

※商品に同梱されているジョイントシャフトの種類をご確認のうえ、下記に示す方法で取り付けを行ってください。

ジョイントシャフト

※商品によってジョイントシャフトの形状が異なる場合がありますが、使用上問題ございません。

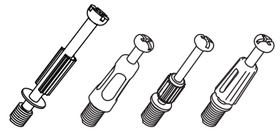

ジョイントシャフトを板面の埋め込み(鬼目)ナットに回し入れます。手で回し入れたあと、プラスドライバーを使用して90度ほど増し締めしてください。

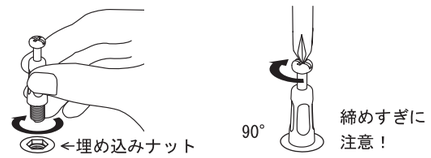

差込ジョイントシャフト

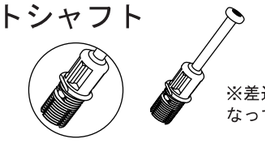

※差込部が樹脂製になっています。

ジョイントシャフトを指定の板面穴に差し込みます。
隙間が無いように最後まで差し込んでください。

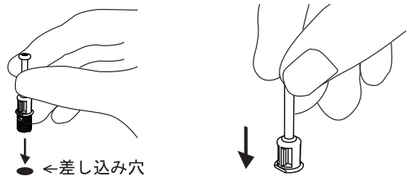

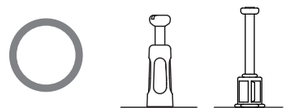

適切な取り付け

ボルト部分のみが完全に隠れるように回し入れてください。

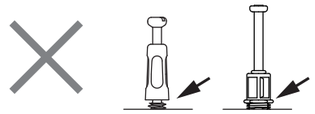

最後まで入っていない

抜けや歪みの原因となります。

締めすぎ・差し込みすぎ

ジョイントシャフトや埋め込みナットが破損する恐れがあります。

2. ジョイントシャフトの挿入

板面に取り付けられているカムロックに、ジョイントシャフトを差し込みます。

カムロックには＋－又は▲矢印もしくはその両方が刻印されています。

この印をジョイントシャフト側に向けて差し込んでください。

取り付ける板面を平行に持ち、垂直に真っ直ぐ差し込みます。

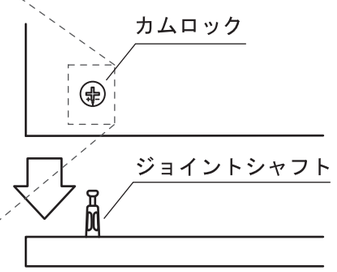

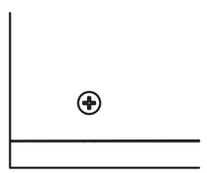

適切な差し込み

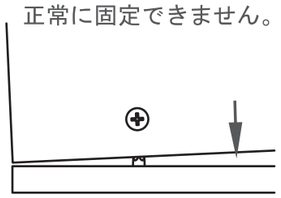

隙間が空いている

正常に固定できません。

3. ジョイントシャフトとカムロックの固定

プラスドライバーを使用し、カムロックを時計回りに回転させます。
回し始めから90°～180°程度で、カムロックがジョイントシャフトとかみ合って固定されます。

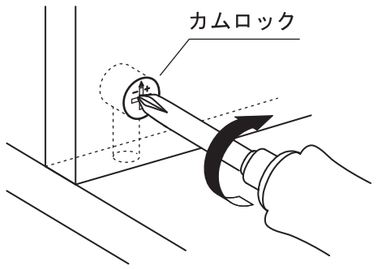

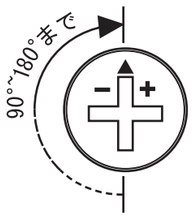

正常な締結

締めすぎ

無理に回すと破損の原因となります

20210913

1

Ⓔ天板・Ⓑ右側板・Ⓒ左側板にⓂ41ジョイントシャフトを回し入れてください。
■ページ2の「ジョイントシャフトとカムロックの正しい締め付け方法」をご参照ください。
※ジョイントシャフト取り付け部分には、ナットが埋め込まれています。

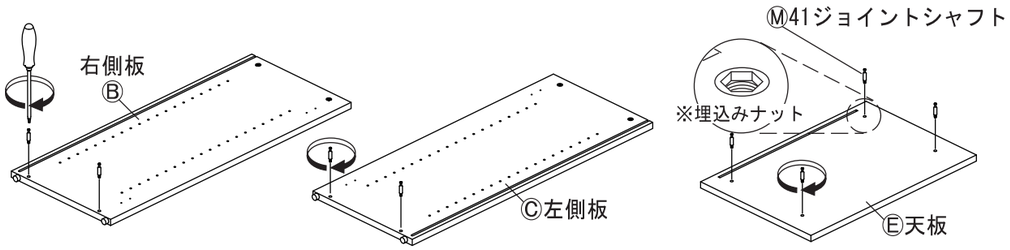

写真解説ページ

2

Ⓑ右側板のⓂ41ジョイントシャフトをⒻ底板に差し込んでください。
その後、Ⓕ底板のカムロックを締め付けてください。
■ページ2の「ジョイントシャフトとカムロックの正しい締め付け方法」をご参照ください。

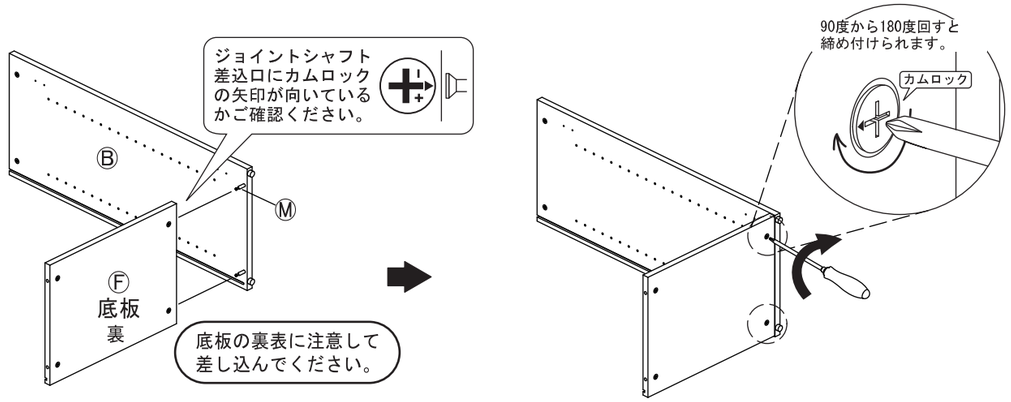

3

同様に、Ⓒ左側板のⓂ41ジョイントシャフトをⒻ底板に差し込んでください。
その後、Ⓕ底板のカムロックを締め付けてください。
■ページ2の「ジョイントシャフトとカムロックの正しい締め付け方法」をご参照ください。

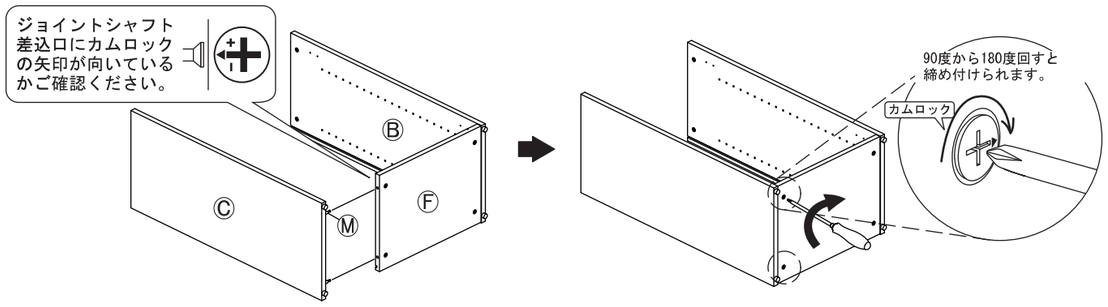

4

3 で組み付けたものに、Ⓓ背板を差し込みます。Ⓑ右側板・Ⓒ左側板の溝に沿って差し込んでください。

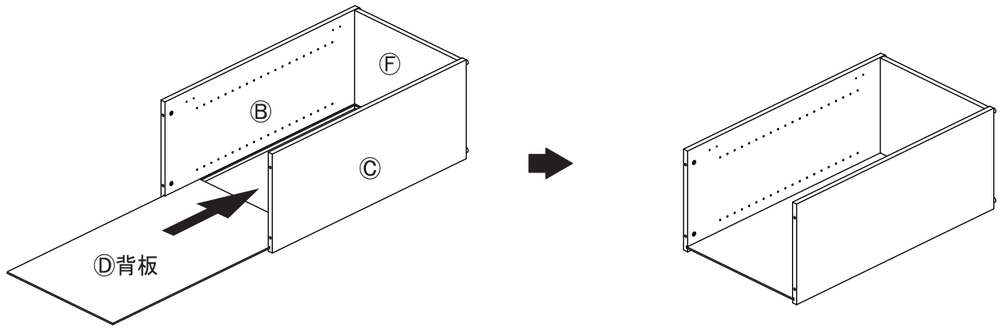

5

図のように本体を起こし、ⒷⒸ左右側板の横穴にⒺ天板のⓂ41ジョイントシャフトを差し込みます。
その後、Ⓑ右側板・Ⓒ左側板のカムロックを締め付けてください。

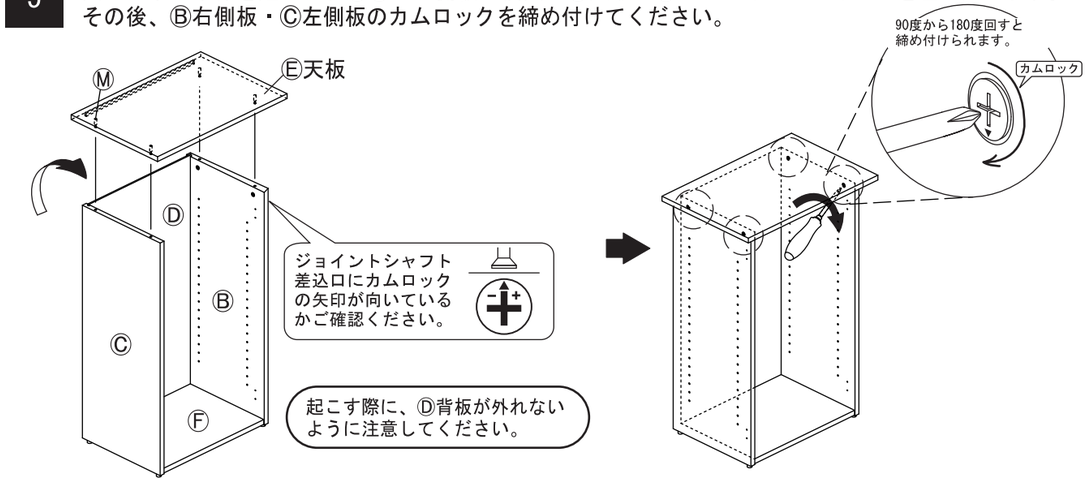

6

背面に、Ⓚ背板止めを取り付けます。Ⓛ十字穴付きタッピンねじ小でしっかりと締め付けてください。
※背板止めの取り付け位置詳細を参照し、正しく取り付けてください。

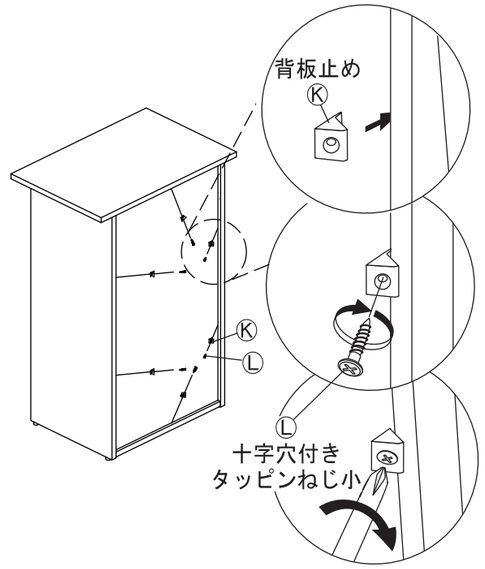

背板止めの取り付け位置詳細

側板側は角から約250mmの位置、
天板/底板側は中央に取り付けてください。

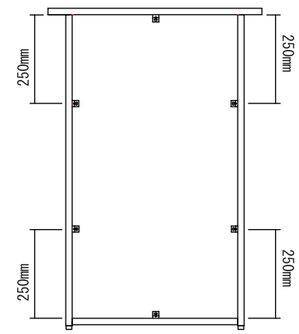

背板止めが適切に取り付けられていないと
側板がふくらみ、商品のぐらつきや
棚板の落下の原因となります。

7

Ⓐ扉板にⒽ蝶番を取り付けます。プラスドライバーで、Ⓘ十字穴付きタッピンねじ大をしっかりと締め付けてください。

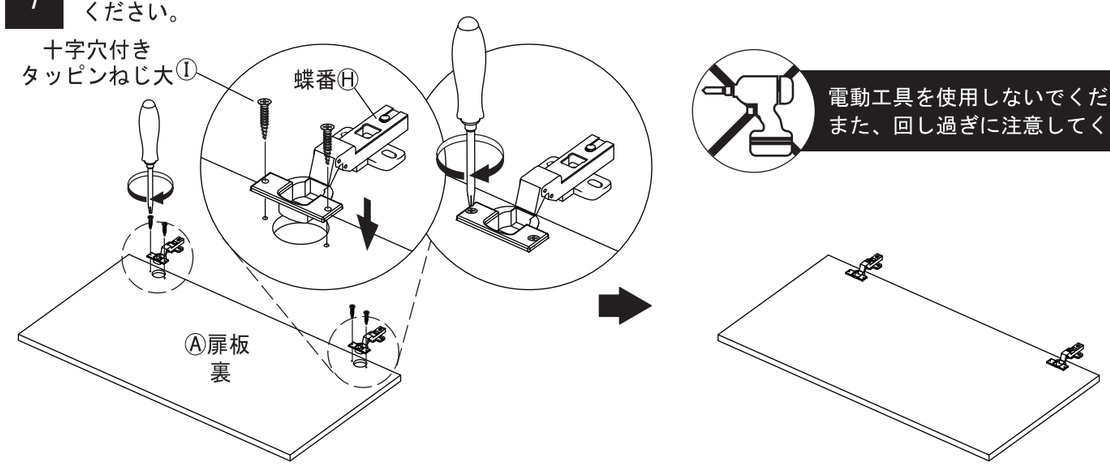

電動工具を使用しないでください。
また、回し過ぎに注意してください。

月曜日ー金曜日（祝日を除く）AM9:00ーPM5:00
アール・エフ・ヤマカワ株式会社 お客様相談室 ☎0120-204-208

8 7 で組み付けた扉を、本体に取り付けます。この時必ず1人が扉を支えた状態で組み立ててください。
プラスドライバーを使い、①十字穴付きタッピンねじ大でしっかりと締め付けてください。

組立上の注意

２人以上で組立

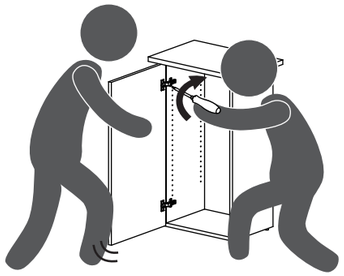

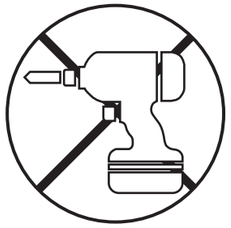

電動ドライバーの
使用厳禁

必ず２人以上で組み立て、扉を１人が支えた状態で取り付けてください。
電動工具を使用せず、プラスドライバーを使用してください。
ねじの回し過ぎ・扉をひねる等すると、破損いたしますのでご注意ください。

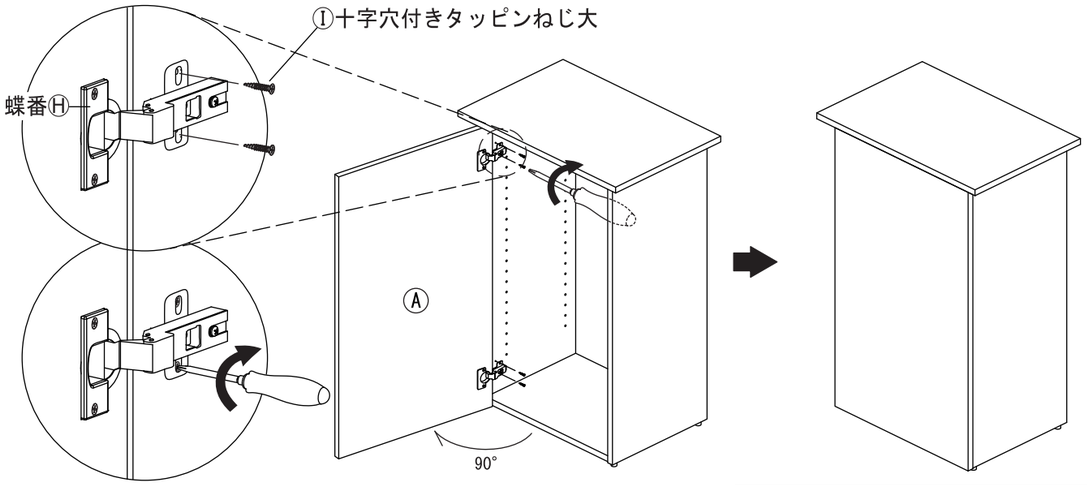

⚠ 扉は90° 以上は開きません。
無理な力を加えると、破損しますのでご注意ください。

ページ5の〈蝶番の調整方法〉を参照し、扉を水平に調整してください。

9 Ⓖ棚板を取り付けます。お好みの高さにⒿ棚ダボを差し込み、Ⓖ棚板をのせてください。

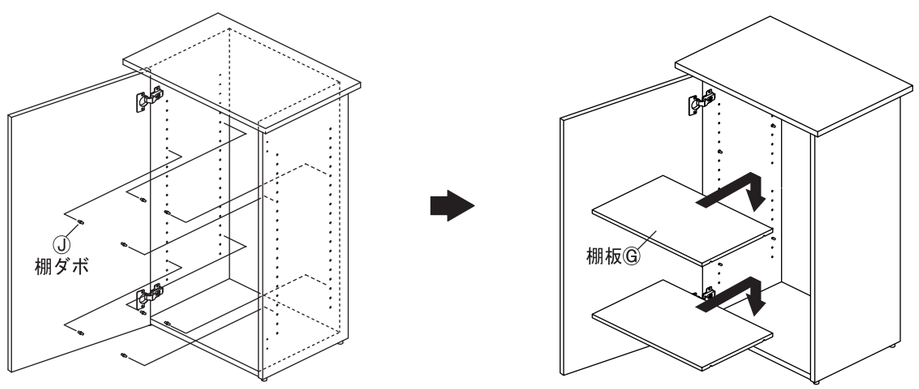

〈丁番の調節方法〉

取り付けた扉板が天板と水平になるように丁番の位置を調節します。
①～③のネジを緩めたり締め付けすることで微調整が可能です。
必ず2人以上で作業を行い、1人が扉を支えた状態で作業を行ってください。

電動工具を使用しないでください。
また、回し過ぎに注意してください。

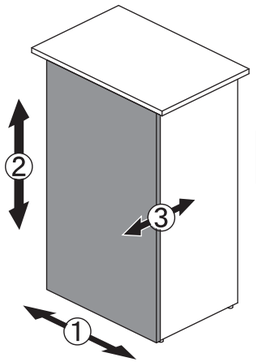

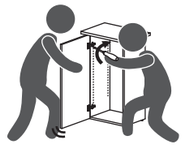

１人が扉を支えてください。

①…左右調節
②…上下調節
③…前後調節

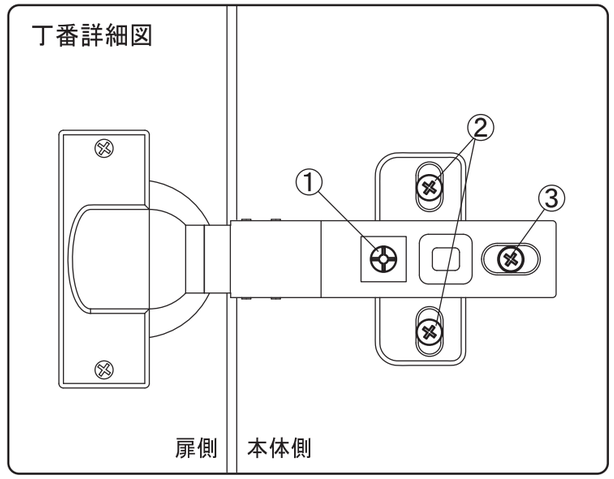

①左右調節
プラスドライバーで時計回りに回すと右に、半時計回りに回すと左に扉が動きます。

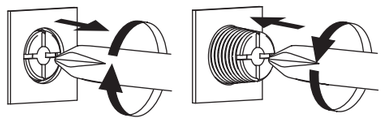

②上下調節
プラスドライバーでネジを緩め、扉を上もしくは下に移動させます。固定したい高さでネジを締め付け直してください。

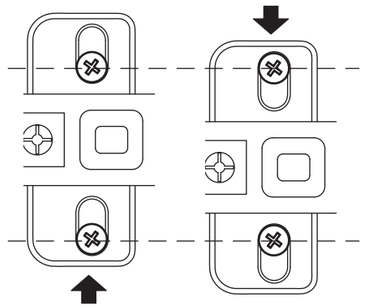

③前後調節
プラスドライバーでネジを緩め、扉を前もしくは後に移動させます。固定したい位置でネジを締め付け直してください。

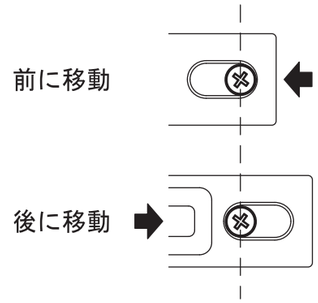

10 天板と床面が水平になるように、設置します。
下部のアジャスターを回して高さを調節してください。

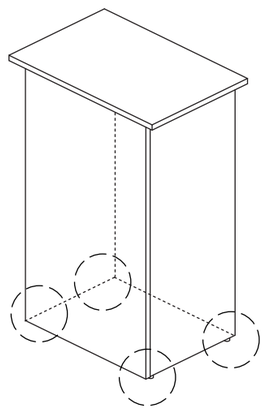

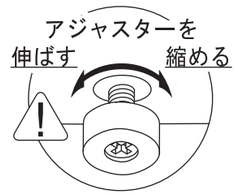

床に接地していないアジャスターを回して水平になるように調整し、がたつかないようにしてください。

20210913 月曜日～金曜日（祝日を除く）AM9:00～PM5:00
アール・エフ・ヤマカワ株式会社 お客様相談室 ☎0120-204-208

取扱上の注意

ご使用前にこの取扱上の注意をお読みになり正しくお使いください。
またお読みになった後は、大切に保管してください。

安全のために必ずお守りください

●積み重ねて保管しないでください。倒れてケガをすることがあります。
●外周部に片寄って重いものを載せないでください。倒れてケガをすることがあります。
●火気の側に近づけて設置しないでください。火災の原因となります。
●耐荷重以上のものを載せないでください。破損の原因となります。
●各部のねじ類が緩んだ状態で使用しないでください。破損や転倒することがあります。
●異常を発見したらそのまま使用せず、販売元に相談してください。破損や倒れてケガをすることがあります。
●商品に乗ったり腰をかけたりしないでください。倒れてケガをすることがあります。
●用途以外には絶対に使用しないでください。思わぬ事故が発生することがあります。
●分解や改造をしないでください。破損やケガをすることがあります。
●傾斜のない平らな場所へ設置してください。
●物を載せたまま移動しないでください。破損やケガをすることがあります。
●安全上、構造上の理由により仕様を予告なく変更する場合があります。
●商品を移動させる際は、二人以上でゆっくり行ってください。段差などで破損する場合があります。
●可動部に指を挟まないように気をつけてください
●ご使用前にアジャスターを床に合わせて高さ調節してください。アジャスターの調整時は手や足を挟まないように気をつけてください。
●この表示を無視して誤った取扱いをしますと、死亡又は重傷を負ったり、傷害または物的損害が発生する場合があります。その場合の責任は負いかねますのでご了承頂きますようお願いいたします。

使用上の注意

▲直射日光・暖房器具などの高熱を避けてください。変色・変形することがあります。
▲湿気の多いところに設置しないでください。腐食・変色・変形することがあります。
▲板面に硬いものを落としたり、ぶつけたりしないでください。破損することがあります。
▲加熱した鍋やヤカンなどを直接置かないでください。
▲屋外や水がかかるような場所でのご使用は避けてください。変色・変形することがあります。
▲液体物が付着した場合は、放置せずにすみやかに拭き取ってください。化粧面が変色、変形する場合があります。
▲ご使用の環境により、床面にアジャスター・キャスター等の商品接触による変色や跡が付くことがあります。特にフローリングやクッションフロアでご使用の際はご注意ください。

お手入れ方法

◆汚れを落とす場合は、から拭きするか固く絞った濡れぞうきんで拭いてください。
◆汚れがひどい場合は、薄めた中性洗剤で汚れを落とし、固く絞った濡れぞうきんで拭き取り、そのあと乾燥した布で水分を十分拭き取ってください。
◆シンナー等の使用は避けてください。変色・変形の原因となり、塗装が剥がれる場合があります。
◆ねじ類は必ず増し締めをしてください。

組み立て方やお手入れに困ったら

アールエフヤマカワ お客様相談室

〈品質表示〉

外形寸法（mm）	幅	奥行き	高さ
SHRC-600NA(WH)	600	400	900

耐荷重
天板　約 20kg（均等荷重）
棚板（1段あたり）約 10kg（均等荷重）
材質
本体　合成樹脂化粧パーティクルボード（メラミン樹脂）

アール・エフ・ヤマカワ株式会社　☎0120-204-208

商品チェック

当社製品をお買い上げいただき、誠にありがとうございます。
安全に永くお使い頂くために、お客様ご自身での製品チェックにご協力をお願い致します。

不良により返品や交換をご希望される場合は、問題箇所とお客様情報をご記入の上 FAX 頂くか、お電話にて弊社お客様相談室までお問い合わせください。

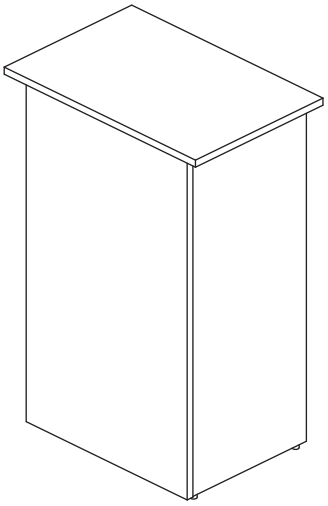

☑ チェック項目

☐ **本体に破損や変色・変形は見当たらないか**
…異常を発見した場合はお問い合わせください。

☐ **カムロックは正常に締結しているか**
…別項「ジョイントシャフトとカムロックの正しい締め付け方法」をご参照ください。

☐ **側板・天板に隙間はないか**
…カムロックとジョイントシャフトが正常に締結されているかをご確認ください。

☐ **完成図との相違は見当たらないか**
…安全にお使い頂くため、取扱上の注意は必ずお守りください。

品質向上にご協力いただきありがとうございます。安全にお使いいただくため、上記項目は定期的にご確認ください。

その他問題事項があった場合、枠内へのご記入をお願い致します。

ご協力いただきありがとうございました。

ご　氏　名	
お電話番号	
ＦＡＸ番号	

月曜日-金曜日(祝日を除く)
AM9:00～PM5:00
アール・エフ・ヤマカワ株式会社
お客様相談室
☎0120-204-208
FAX 059-256-5333

申　込　番　号	
品　　名	無人カウンター収納
商　品　番　号	
お　買　上　日	年　月　日
お買上サイト名	

MADE IN CHINA 20210913