TOYO ツールワゴンロイヤル　組立・取扱説明書

TWR-2、TWR-221、TWR-4、TWR-421、TWR-202T、TWR-211T、TWR-402T、TWR-411T

このたびは、 TOYO ツールワゴンロイヤルをお買い上げいただき、まことにありがとうございます。
本製品は、焼付塗装で表面処理をされていますのでサビ・キズ等に強く、汚れも目立ちません。
トレーは一枚シボリ型ですので水、油等の液体でも漏れる心配はありません。
工場倉庫、店舗で末永くご使用いただけます。

1台当りの最大積載量は 80kg、 上段トレー・天板の積載量は、均等で20kgです
中段トレー・下段トレーの積載量は、均等で30kgです

■ 各棚板の均等積載量の合計量と最大積載量／台のいずれも超えないように、また重心がなるべく下部になるように調整してください。
※「最大積載量」とは、各棚板の表面に均一に荷重をかけた場合に、耐えられる重さの合計をいいます。
※「均等積載量」とは、棚板の表面に均一に荷重をかけた場合に、耐えられる重さをいいます。

安全上のご注意

ご使用のまえに、 この「安全上の注意」をよくお読みのうえ、正しくお使いください。

※この組立・取扱説明書は、製品を安全に正しくお使いいただき、使用者や他の人々への危害や財産への損害を未然に防ぐためのものです。

⚠警告	取扱いを誤った場合に、人が死亡または重傷を負う可能性が想定される内容を示しています。

■ 積載量以上の荷物を置かない

ワゴンが傾いたり、トレーが変形したりして危険です。中段トレーの「積載表示シール」の表示に従ってください。

■ 足をかけたり、よじのぼったりしない

転倒したり、トレーが変形したり、足を滑らせて、けがをするおそれがあります。

■ 不安定な場所に置かない

ワゴン本体が傾いたり、荷物が落下して、けがをするおそれがあります。

⚠注意	取扱いを誤った場合に、人が傷害を負う可能性が想定される内容および物的損害のみの発生が想定される内容を示しています。

■ 作業台や運搬車として使用しない

転倒・落下により、けがをする恐れがあります。

■ 屋外や水のかかる場所で使用しない。また、ぬれたものを置かない

ワゴンが腐食し、倒壊する恐れがあります。

■ 壊れやすいもの、危険物、薬品等は収納しない

破損してけがをしたり、健康を害する恐れがあります。

■ 火気の近くに置かない

やけど、火災の原因になります。

■ 傾斜地では使用しない

ワゴンが暴走して転倒したり、人や物に当たり、けがや破損する恐れがあります。

■ 取り付けボルト（ネジ）がゆるんだり、外れたままで使用しない。

収納物の落下などにより、けがをする恐れがあります。

■ 子供の手の触れる場所に置かない。また、子供を近づけない

ワゴンに触れて倒れたりして、けがをする恐れがあります。また、連結部・内部の切断面、および収納物によって、指をけがする恐れもあります。

■ かたよった収納はしない

バランスを失って、ワゴンが転倒する恐れがありますので必ず下段トレーより荷物を置いてください。

■ 改造や無理な修理、分解はしない

取り付けミスなどにより、ワゴンが不安定になり危険です。

■ 変形・破損したまま使用しない

転倒・落下により、けがをする恐れがあります。

●本製品を第三者に譲渡、貸し出しする場合、必ずこの組立・取扱説明書を添えてお渡しください。
※この組立・取扱説明書は、紛失しないよう大切に保管してください。

組み立てるまえに

梱包内容がすべてそろっているか、ご確認ください。
※万一不足の部品があった場合は、すぐにご購入先へお知らせください。
※組み立て時は、必ず軍手などの保護具を着用してください。

梱包内容

1

オプション部品（選択）		TWR-2 TWR-4	TWR-221 TWR-421	TWR-202T TWR-402T	TWR-211T TWR-411T
上段トレー		○	○	—	—
		—	—	○	○
中段トレー		—	○	—	○
		○	—	○	—

共通部品

2
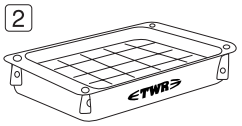
下段トレー　1枚

5

φ75 ゴム車輪
ストッパー付 2個

6

φ75 ゴム車輪
ストッパーなし 2個

3

ハンドル　2本

7

板スパナ　1本

8

天板用
ボルト（大）　4本

4
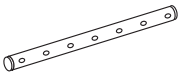
支柱パイプ　4本
（パイプ径 φ25.4）

9

TWR-2／TWR-4 TWR-221／TWR-421	TWR-202T／TWR-402T TWR-211T／TWR-411T
ボルト（小）12本	ボルト（小）8本
SW　12個	SW　8個
袋ナット　12個	袋ナット　8個

組み立てかた

① 中段トレーに支柱パイプの赤側が上側になるように差し込み、ボルト（小）を左側より入れ右側からSWを入れ袋ナットを**必ず軽く締めます**。（袋ナットの締め具合は1回転位にして下さい）

② 最初に下段トレー、次に上段トレーを支柱パイプに差し込み、袋ナットを**必ず軽く締めます**。（袋ナットの締め具合は1回転位にして下さい）上段が天板タイプはボルト（大）のみで取り付けます。（ボルト（小）はありません。）ハンドルを取り付け、キャスターストッパー付2個、キャスターストッパー無2個をそれぞれ同一側にネジ込み、板スパナで締め付けます。

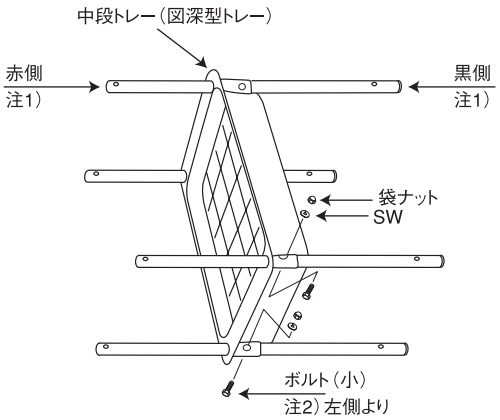

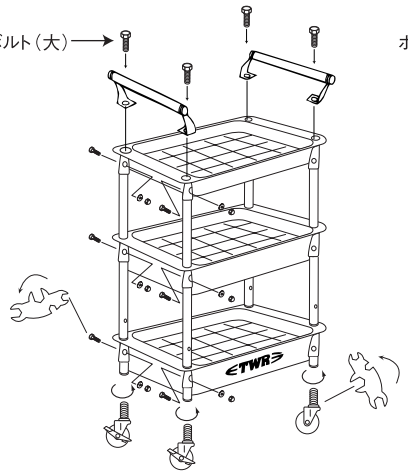

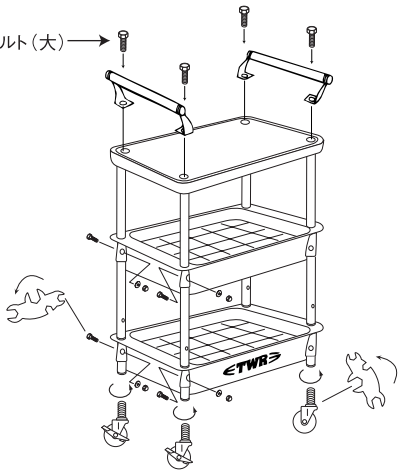

注1）支柱パイプは赤側と黒側がありますので方向に注意して差し込んで取り付けて下さい。
注2）トレーの左側にボルトの回り止めが付いていますのでボルト（小）は左側より差し込み、右側より袋ナットを締めて下さい。

③ ①、②で軽く締め付けている袋ナットを強く締め付けて完成です。

仕様

品　番		TWR-2	TWR-221	TWR-4	TWR-421	TWR-202T	TWR-211T	TWR-402T	TWR-411T
最大積載量（1台当り）		80kg							
寸法	間口 ㎜	654（520）		586（447）		654（520）		589（447）	
	奥行 ㎜	361（335）		320（296）		360（335）		320（296）	
	高さ ㎜	887		833		911		856	
材　質		スチール				スチール・天板（化粧）ボード			
キャスター		φ75ゴム車・自在2個・自在ストッパー2個							

（　）寸法はトレー上部の内寸です。

商品改良のため、予告なく仕様を変更する場合がありますのでご了承ください。
ご不明な点や修理ならびにお取り扱い、お手入れに関するご不明な点は、
お買い上げの販売店かお客様相談室にご相談ください。
※この取扱説明書の無断転用を禁じます。

製造元 東洋スチール株式会社　TEL. 072-964-3181
〒578-0901 東大阪市加納4丁目8番13号　FAX. 072-964-3183
URL http://www.toyosteel.jp/　E-mail info@toyosteel.jp

日本製

11／03TY-初版